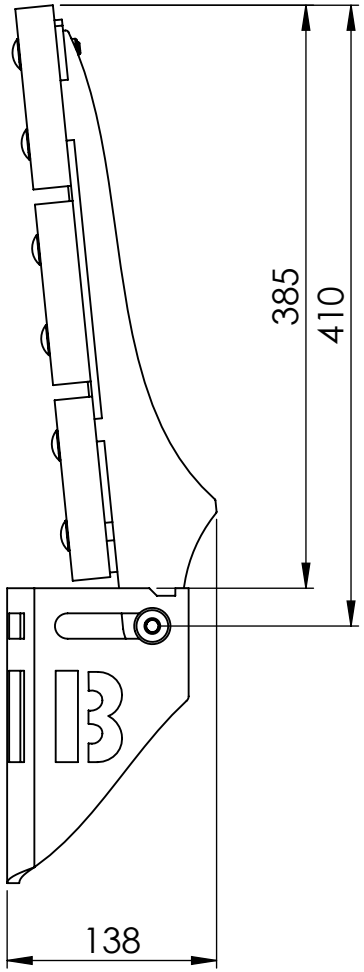
385
410
138

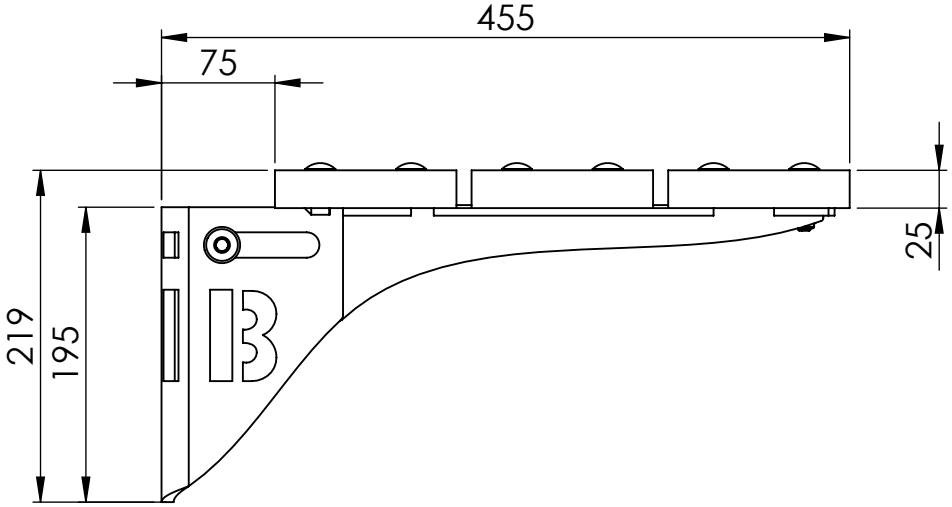
455
75
25
219
195

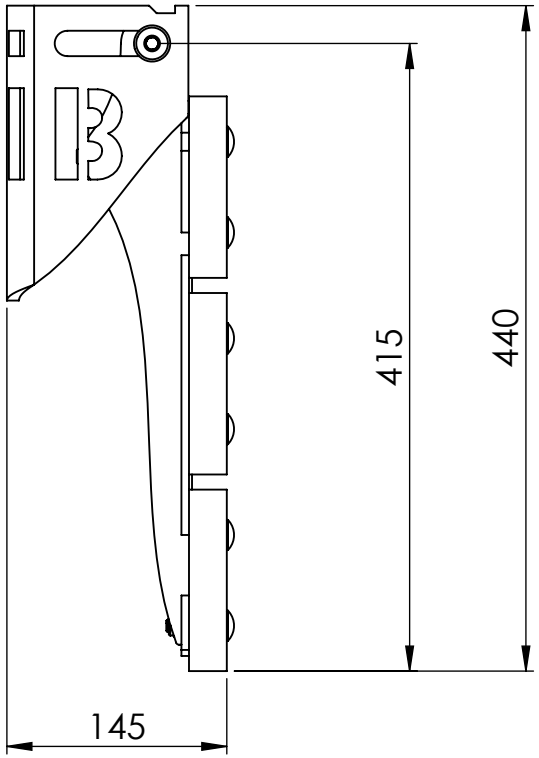
415
440
145

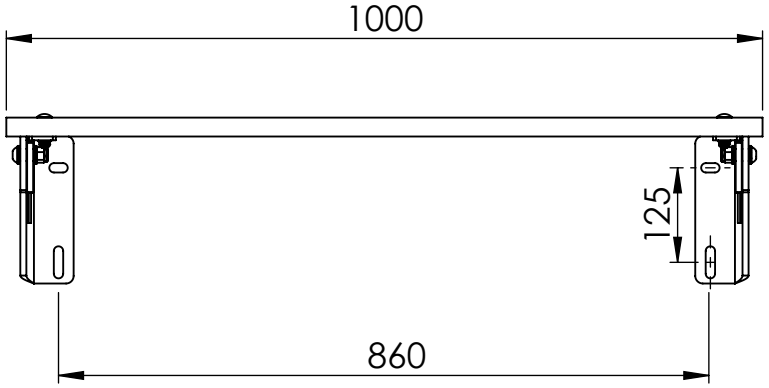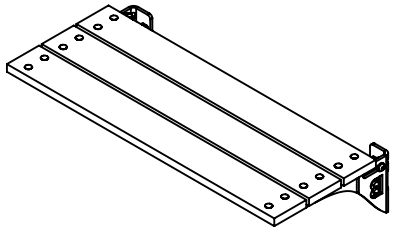
1000
125
860